Il morsetto universale centrale e finale per tutti i moduli fotovoltaici con spessore da 30 a 52 mm

Dettaglio: utilizzo come morsetto centrale

Dettaglio: Posizionamento dei morsetti

VERSIONI

- morsetto in lega di alluminio EN AB 46100 secondo EN 755-2:2013
- vite con testa cilindrica con inserto esagonale incassato TCEI in acciaio inossidabile A2-70 secondo EN ISO 3506-1/2:2009

VANTAGGI

- Full range: il morsetto universale preassemblato PM U può fissare tutti i moduli fotovoltaici con spessore da 30 mm a 52 mm.
- Versatile: il morsetto universale preassemblato PM U è utilizzabile sia come morsetto finale e come morsetto centrale.
- Rapido: grazie al dado smart il morsetto universale preassemblato PM U può essere agganciato e bloccato rapidamente in qualsiasi punto del profilo di supporto.
- Compatto: la vite incassata nell'elemento evita problemi di obreggiamento sui moduli adiacenti.
- Comodo: grazie alla molla il morsetto universale preassemblato PM U rimane sollevato durante le fasi di serraggio.
- Completo: il morsetto universale preassemblato PM U non necessita di elementi aggiuntivi (per esempio: viti, rondelle, dadi).

APPLICAZIONI

Idoneo per:

- Sistema Copertura a falda con ganci
- Sistema Copertura piana con triangoli
- Sistema Copertura in lamiera grecata
- Sistema Copertura in lastre ondulate
- Sistema Strutture speciali
- Sistema Powerskin

Per fissare i moduli fotovoltaici sui profili:

- Solar-light
- Solar-fish
- Solar-mid
- Solar-flat
- Solar 40/30

Possibilità di utilizzo della sfera anti effrazione DAE

FUNZIONAMENTO

- Inserire la parte inferiore del morsetto universale preassemblato PM U nella cava superiore del profilo.
- Ruotare il morsetto universale preassemblato PM U in senso orario per usarlo come morsetto finale e in senso antiorario per usarlo come morsetto centrale.
- Bloccare il modulo fotovoltaico applicando una coppia di serraggio alla vite con testa cilindrica con incasso esagonale (TCEI) di 10 Nm
- (Opzionale) Per proteggere l'installazione inserire la sfera anti effrazione DAE nell'incasso esagonale.

DATI TECNICI

Morsetto preassemblato unico **PM U**

Morsetto preassemblato unico **PM U BL**

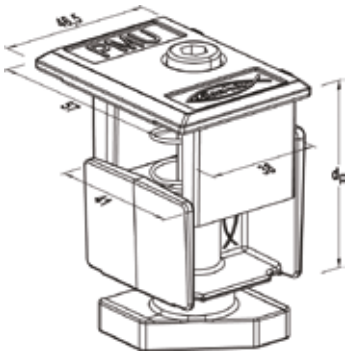

Prodotto	Art. n°	Peso W [g]	Spessore pannello d_p [mm]	Filettatura metrica M	Lunghezza della vite l [mm]	Coppia di serraggio T_{inst} [Nm]	Confezione [pz]	Prezzo 1 pz. [€]	Codice EAN
PM U	**519784**	120	30 ÷ 52	M 8	40	10	10	5,01	8001132028766
PM U BL	**534352**	120	30 ÷ 52	M 8	40	10	10	7,39	8001132049181

ACCESSORI

Sfera in bronzo anti effrazione **DAE**

Prodotto	Art. n°	Diametro Ø [mm]	Confezione [pz]	Prezzo 1 pz. [€]	Codice EAN
DAE	**071587**	6	100	0,24	8001132715871