Elementi di connessione - Staffa regolabile VB in acciaio zincato a caldo

Montaggio di tubazione acque di scarico

APPLICAZIONI

- Elemento per il montaggio di profili FUS con angolo variabile da 45° a 90°.
- Realizzazione di controventi per strutture resistenti al sisma, nel piano e fuori piano.
- Particolarmente idoneo per installazioni in locali chiusi in cui è presente un alto tasso di umidità o all'esterno in ambienti poco corrosivi.

VANTAGGI/BENEFICI

- La geometria della staffa regolabile VB consente il fissaggio dei profilati per il montaggio con angolazioni comprese tra 45° e 90°.
- I fori nella piastra di base consentono il fissaggio diretto a parete, a soffitto, o su un profilato.

PROPRIETÀ

- **Materiale:** Acciaio DD11 (materiale n° 1.0332) secondo DIN EN 10111
- **Zincatura:** Zincatura a caldo, min 40 µm secondo DIN EN ISO 1461

DATI TECNICI

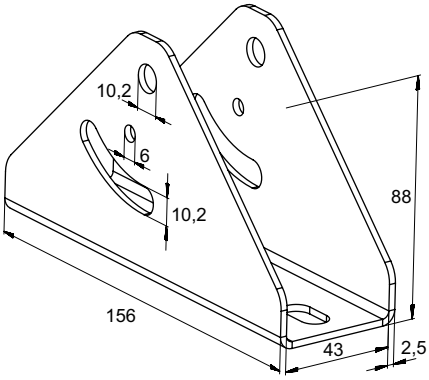

VB hdg

Prodotto	Art. n°	Asole L x s [mm]	Confezione [pz]		
VB hdg	**071750** 1)	13 x 20	4		

1) Prodotto disponibile su richiesta. Tempi di consegna da concordare con il personale fischer.
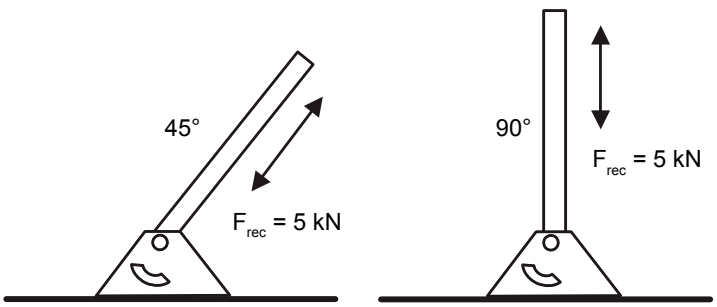
CARICHI